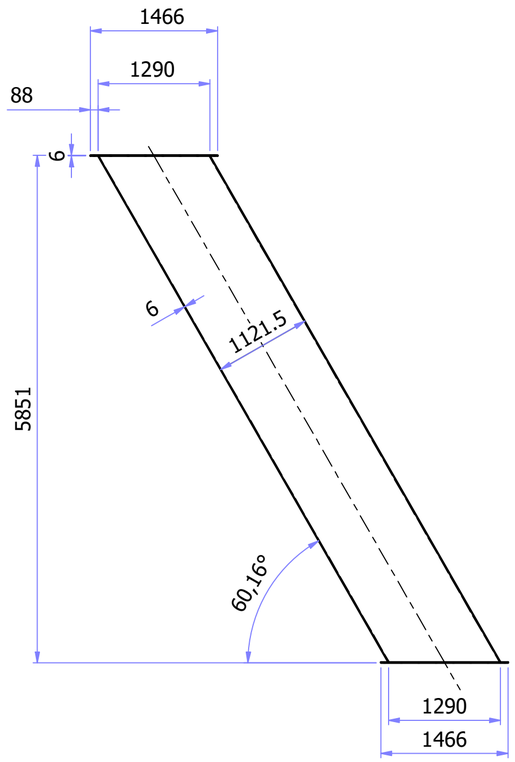

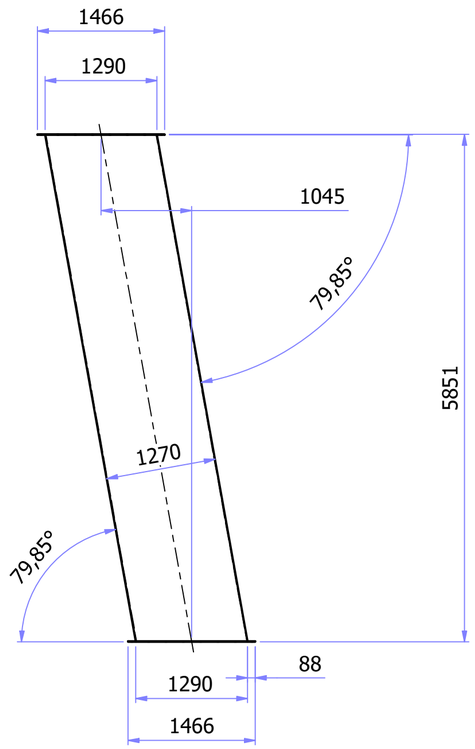

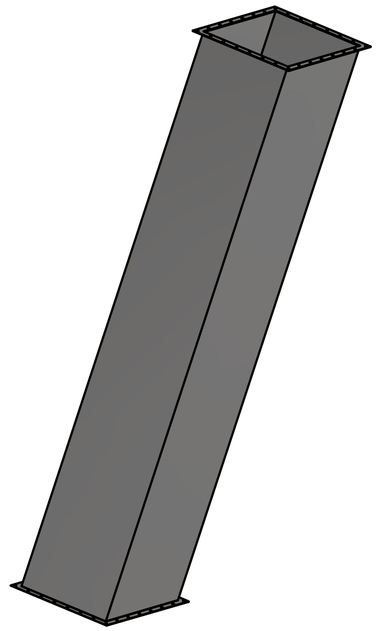

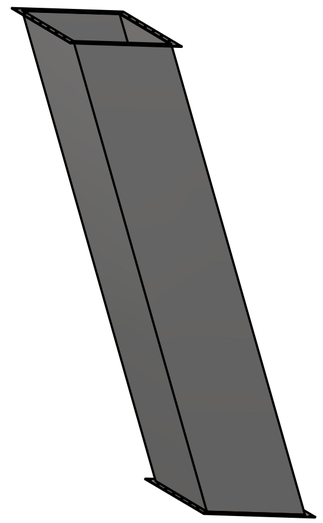

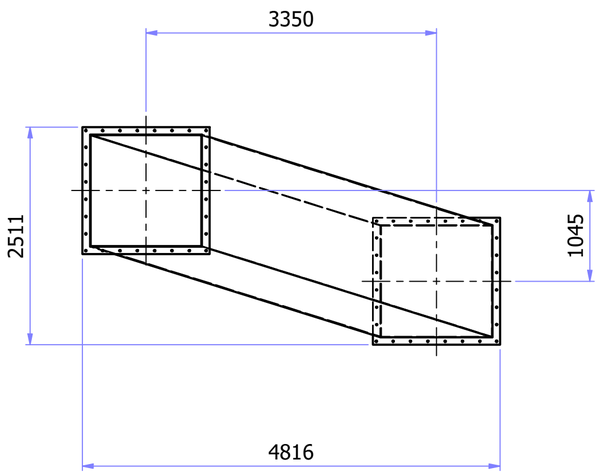

Malzeme: AISI 304 (1.4301)
Sac Kalınlığı:6mm
Üretim Adeti:1
Ağırlığı: 1640 kg

İMALATA VERİLİŞ TARİHİ	İMALATIN PLANLANAN BİTİŞ TARİHİ
İMALAT BİTİŞ TARİHİ	İMALATI YAPAN EKİP :

KAYNAK KALINLIKLARI BELİRTİLMEDİĞİ SÜRECE 6 mm DİR

PÜRÜZLÜLÜK DERECESİ	N1	N2	N3	N4	N5	N6	N7	N8	N9	N10	N11	N12
Ra	0.025	0.05	0.1	0.2	0.4	0.8	1.6	3.2	6.3	12.5	25	50
CLA	1	1	1	1	2	4	5	6	7	9	10	
SİMGE	▽▽▽▽					▽▽▽			▽▽		▽	

BELİRTİLMEYEN BOYUT TOLERANSLARI DIN 7168' E GÖREDİR

BOYUTLAR	TOLERANSLAR	BOYUTLAR	TOLERANSLAR
3 - 6 mm ARASI	± 0.1 mm	400 - 1000 mm ARASI	± 0.2 mm
6 - 30 mm ARASI	± 0.2 mm	1000 - 2000 mm ARASI	± 1.2 mm
30 - 120 mm ARASI	± 0.3 mm	2000 - 10000 mm ARASI	± 2.0 mm
120 - 400 mm ARASI	± 0.5 mm	10000 mm NİN ÜZERİNDE	± 3.0 mm

REV NO	REVİZYON AÇIKLAMASI	YAP. / TARİH	YAP. / TARİH

YAPILAN İŞLEM TARİH - İMZA

	TARİH	ADI SOYADI	İMZA
PROJE	21.03.2024		
ÇİZEN	21.03.2024	Mustan DİŞCİ	
KONTROL	21.03.2024	Ali YÜZERLER	
ONAY	21.03.2024	S.Aras ÖZÇALIK	

ÖLÇEK

KAĞIT FORMATI

Helezon Arası Küspe Şutu

KONYA ŞEKER SAN. VE TİC.A.Ş
ÇUMRA ŞEKER ENTEĞRE TESİSLERİ

BU YERİNE GEÇTİ
BUNUN YERİNE GEÇTİ B C D E

RESİM NO
42500-CS-06-20